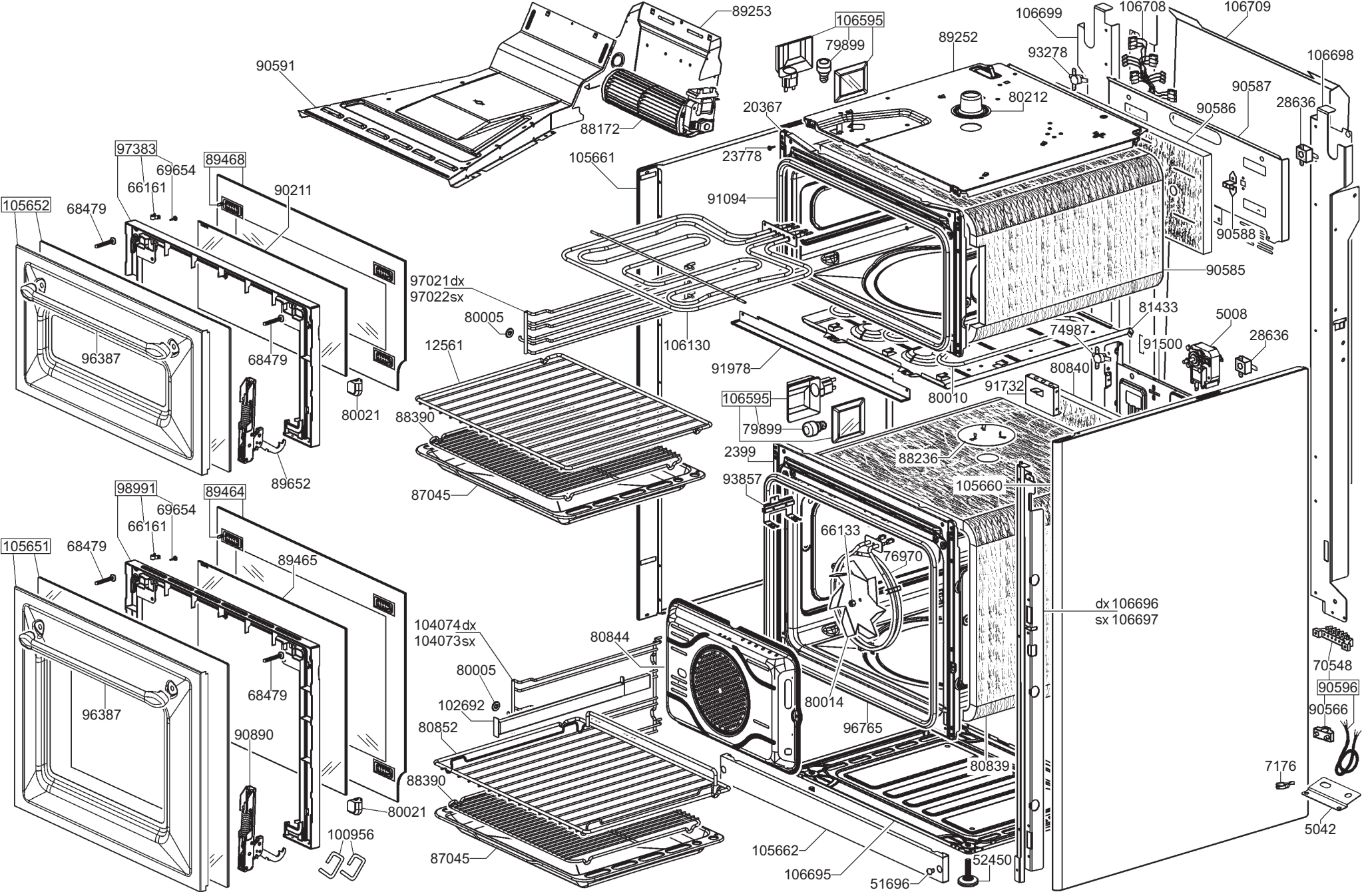
89253
106595
79899
106699
106708
106709
89252
93278
106698
90591
80212
90587
28636
20367
90586
88172
23778
105661
97383
69654
66161
89468
90211
105652
68479
91094
90588
90585
97021dx
97022sx
80005
106130
81433
5008
74987
91500
28636
12561
91978
80840
91732
80010
106595
79899
88390
2399
88236
93857
105660
87045
66133
76970
dx 106696
sx 106697
98991
69654
66161
89464
89465
105651
68479
104074dx
104073sx
80844
70548
80005
90596
102692
80014
90566
80852
96765
90890
80839
7176
88390
80021
100956
105662
5042
87045
106695
52450
51696
96387
89652

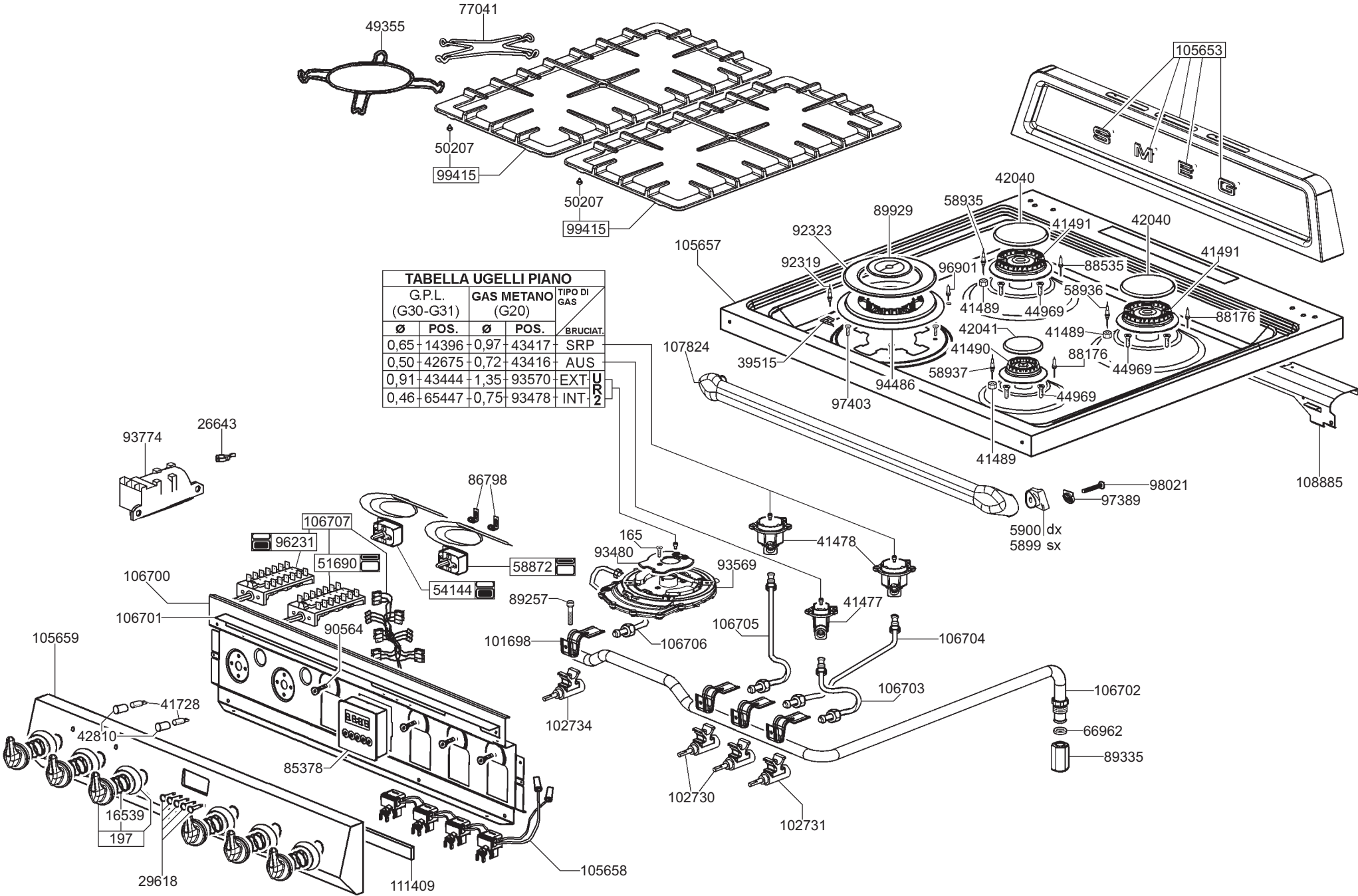

TABELLA UGELLI PIANO				
G.P.L. (G30-G31)		GAS METANO (G20)		TIPO DI GAS
Ø	POS.	Ø	POS.	BRUCIAT.
0,65	14396	0,97	43417	SRP
0,50	42675	0,72	43416	AUS
0,91	43444	1,35	93570	EXT UR2
0,46	65447	0,75	93478	INT UR2